Temperierbare Luftkörper

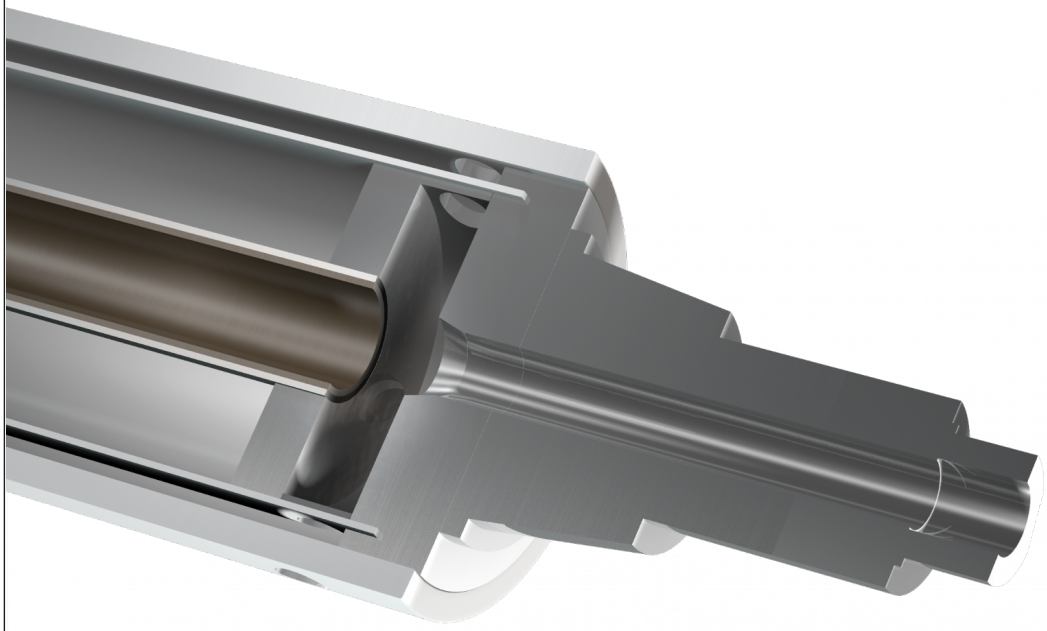

mechanical resistance

quality certified

Rossini entwirft und fertigt auch temperierbare Speedwell-Luftzylinder (beheizbar oder kühlbar), die in Kombination mit Speedwell Sleeves in Beschichtungs- oder Druckmaschinen (als Kalanderwalze zum Kühlen oder Beheizen von Folien) eingesetzt werden.Die Fertigung erfolgt gemäß der Zeichnungsvorgaben des Maschinenherstellers entweder als Hohlkammer- oder doppelwandige Konstruktion mit oder ohne Spiralen für die Temperierflüssigkeit, wobei der Ein- und Auslauf wahlweise auf derselben oder auf zwei unterschiedlichen Seiten des Luftzylinders ausgeführt werden kann. Die Lagersitze, gewünschte Oberflächenbehandlungen und die Wuchtgüte der Walze werden gemäß Zeichnung ausgeführt.

Der Inhalt dieses Dokuments stellt, insbesondere in Bezug auf die Eignung für spezifische Ziele der darin dargestellten Produkte, keine Garantie von Rossini S.p.A. dar; daher wird der Kunde gebeten, im Vorfeld zu überprüfen, dass sich das Produkt aufgrund seiner Eigenschaften für den bestimmungsgemäßen Gebrauch eignet. Rossini S.p.A. behält sich das Recht vor, diese Veröffentlichung zu aktualisieren und den Inhalt, auch technischer und/oder kaufmännischer Art, regelmäßig zu ändern, ohne über stattgefundene Revisionen oder Änderungen zu informieren. Dieses Dokument, die Logos, Markenzeichen, Spezifikationen etc. unterliegen dem Urheberrecht. Alle Rechte vorbehalten.

Rossini World
Italy • France • Spain
Germany • United Kingdom
Romania • Brasil • China
United States • India

Rossini S.p.A. HeadQuarters
Via de Gasperi, 5
20027 Rescaldina - Milano - Italy
Tel. +39 0331 47 27 11 - Fax +39 0331 57 97 46
comm.dept@rossini-spa.it

WWW.ROSSINI-SPA.IT