# Núcleos en acero refrigerados o calefactados

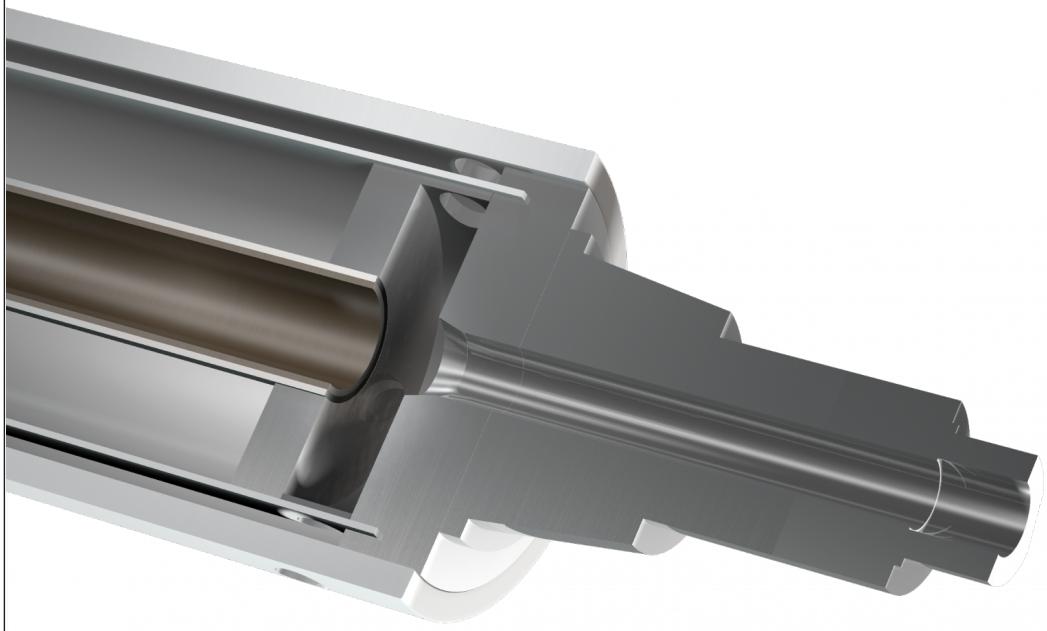

mechanical resistance

quality certified

Rossini diseña y fabrica núcleos especiales en acero termoestable (versión de enfriamiento o calefacción) en la configuración Speedwell para máquinas de impresión y laminadoras así como rodillos calandra para enfriar o calentar films plásticos. La oficina técnica de Rossini garantiza el correcto diseño de la pieza una vezestablecidas las condiciones de uso según las especificaciones/dibujos OEM, con o sin espiral para circulación de fluido, a flujo simple o flujo doble cruzado, con entrada y salida de fluido en el mismo lado o desde lados opuestos. El núcleo se suministra completo con casquillos para cojinetes, endurecimiento por inducción u otro tratamiento en los cuellos, incluyendo el equilibrado en base al diseño constructivo.

El contenido de este documento no constituye una garantía por parte de Rossini S.p.A., en especial en lo que respecta a la idoneidad para fines específicos de los productos que se mencionan. El cliente debe verificar previamente que las características del producto son adecuadas para el uso al que desea destinarlo. Rossini S.p.A. se reserva el derecho de actualizar esta publicación y de introducir periódicamente cambios en su contenido, que pueden ser de carácter técnico y/o comercial, sin necesidad de notificar las revisiones o modificaciones. Este documento y los logotipos, marcas comerciales, especificaciones, etc. que contiene están protegidos por las leyes de derechos de autor. Reservados todos los derechos.

**Rossini World**
Italy • France • Spain
Germany • United Kingdom
Romania • Brasil • China
United States • India

**Rossini S.p.A. HeadQuarters**
Via de Gasperi, 5
20027 Rescaldina - Milano - Italy
Tel. +39 0331 47 27 11 - Fax +39 0331 57 97 46
comm.dept@rossini-spa.it

WWW.ROSSINI-SPA.IT