Mandris em aço resfriados/aquecidos

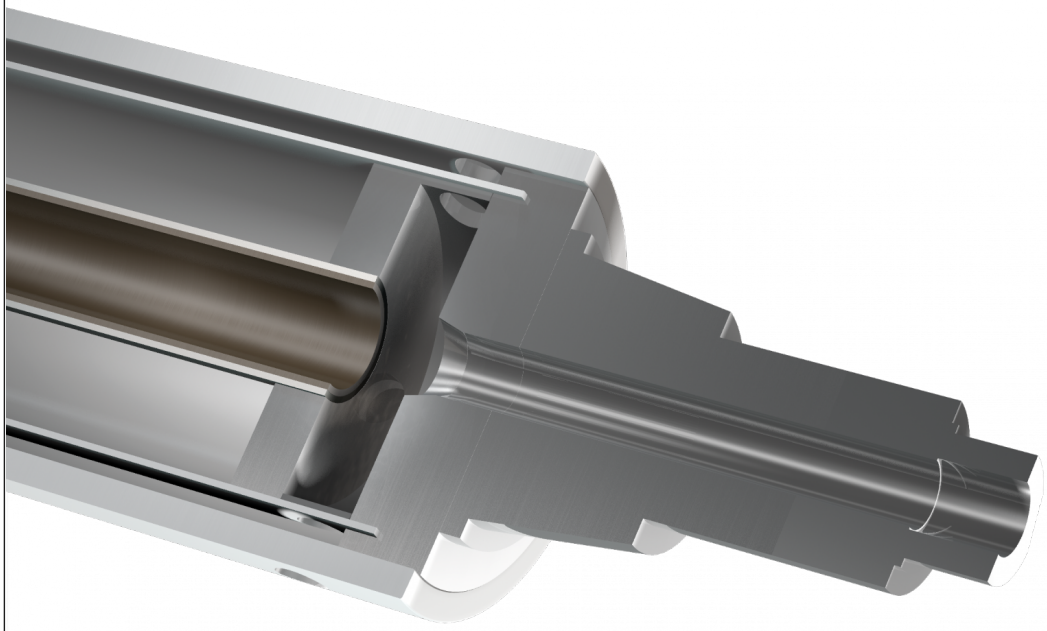

mechanical resistance

quality certified

A Rossini projeta e produz materiais especiais em aço termoestaveis(no resfriamento ou aquecimento) na configuração Speedwell para máquinas de impressão e acopladoras; roloscalandrapara resfriamento ou aquecimento defilmplástico. O escritório técnico Rossini garante um correto planejamento da peça uma vez estabelecidas as condições de uso segundo as especificidades/desenhos OEM,com ou sem espiral para circulação de fluidos, em fluxo simples ou duplo fluxo cruzado, com a entrada e saída do fluído pelo mesmo lado ou por lados opostos. O madril é fornecido com todas as peças: bússolas para rolamentos,têmpera indução ou outro tratamento nos pinos,inclusive o balanceamento, segundo o desenho projetado.

O conteúdo do presente documento não constitui uma garantia de Rossini S.p.A., em especial quanto à idoneidade para fins específicos dos produtos nele representados; portanto, o Cliente é convidado a verificar preventivamente se o produto tem as características adequadas para o uso a que se destina. Rossini S.p.A. reserva-se o direito de atualizar esta publicação e realizar periodicamente alterações em seu conteúdo, inclusive de natureza técnica e/ou comercial, sem notificar sobre as revisões ou alterações efetuadas. Este documento, seus logotipos, marcas, especificações, etc. são protegidos pelas leis sobre copyright com todos os direitos reservados.

Rossini World
Italy • France • Spain
Germany • United Kingdom
Romania • Brasil • China
United States • India

Rossini S.p.A. HeadQuarters
Via de Gasperi, 5
20027 Rescaldina - Milano - Italy
Tel. +39 0331 47 27 11 - Fax +39 0331 57 97 46
comm.dept@rossini-spa.it

WWW.ROSSINI-SPA.IT